Magic2

Sistema invisibile brevettato per porte scorrevoli con fermi ammortizzati

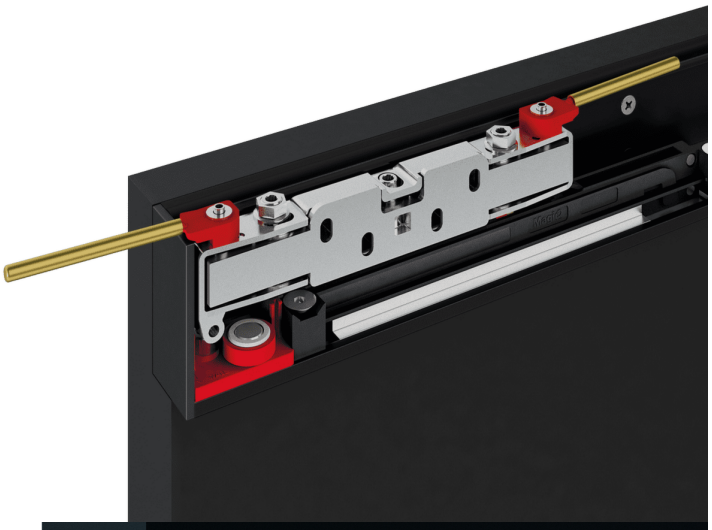

↔	680 ÷ 1800 mm
	Max 80 kg
	10 mm
FLUID	Fermi ammortizzati Fluid

Magic2

Magic2 è l'innovativo sistema scorrevole invisibile per porte in legno e vetro esterno muro.

Un sistema che non ha ormai più bisogno di presentazioni, Magic2 è il sistema pluribrevettato, progettatto e prodotto da Terno Scorrevoli totalmente Made in Italy. Un prodotto che integra la magia del minimalismo architettonico e la scorrevolelezza di un sistema estremamente collaudato oggi alla versione 2. Il recentre upgrade con la soluzione fermo ammortizzato Fluid lo rendono oggi un prodotto unico e inimitabile.

Oltre 50 mm di frenatura
Il sistema Magic2 integra fermi ammortizzati brevettati, per una frenatura di oltre 50 mm, mantenendo gli stessi ingombri della porta.

Fermi con posizione regolabile
I fermi sono stati progettati per essere indipendenti dal distanziale. Se necessario, si possono spostare per regolare la posizione della porta.

Ruote distanziali
Sono posizionate alle estremità della porta, così da proteggerla da contatti con la parete, in caso di muri con superfici irregolari.

Sistema brevettato di regolazione
Il sistema integra le seguenti regolazioni:

- **Regolazione dell'altezza della porta dal pavimento**
- **Regolazione micrometrica della distanza della porta dalla parete**
- **Regolazione micrometrica del parallelismo della porta rispetto alla parete**

Le regolazioni di distanza e parallelismo della porta si utilizzano per compensare eventuali irregolarità della parete. Tutte le regolazioni si realizzano dalla parte superiore dello scorrevole, senza sganciare la porta.

Pratico sistema di antisganciamento
Magic2 comprende due elementi rotanti di antisganciamento, in cui sono inserite due leve di sicurezza, per ruotarli senza l'utilizzo di utensili. Le leve di sicurezza, ben visibili, rendono obbligatorio l'utilizzo dei sistemi di antisganciamento.

Guida inferiore silenziosa
Per migliorare ancor di più lo scorrimento, la guida inferiore è rinforzata in zama (resistente e versatile), che scorre in un profilo molto silenzioso.
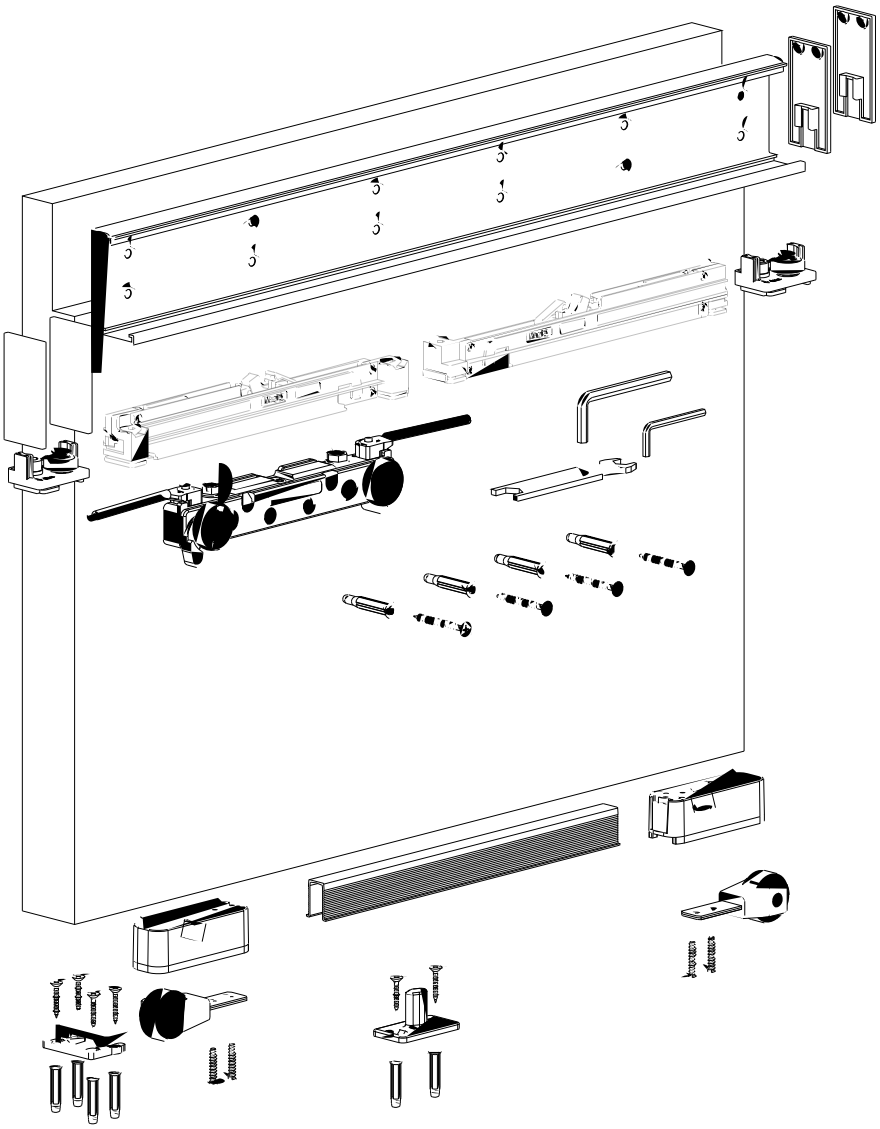
Ruote inferiori brevettate per una migliore scorrevolezza
Le ruote inferiori del sistema Magic2 hanno molleggio brevettato e diametro, cuscinetti e perni in acciaio maggiorati. Anche il rivestimento in gomma è stato raddoppiato per aumentare forza e scorrevolezza. La gomma delle ruote non lascia traccia sulle superfici di scorrimento come pavimenti e pareti, e non si deforma nel tempo.