Pronto

Ganasce a corpo unico pronte per il fissaggio, senza l'aggiunta di forature nel vetro

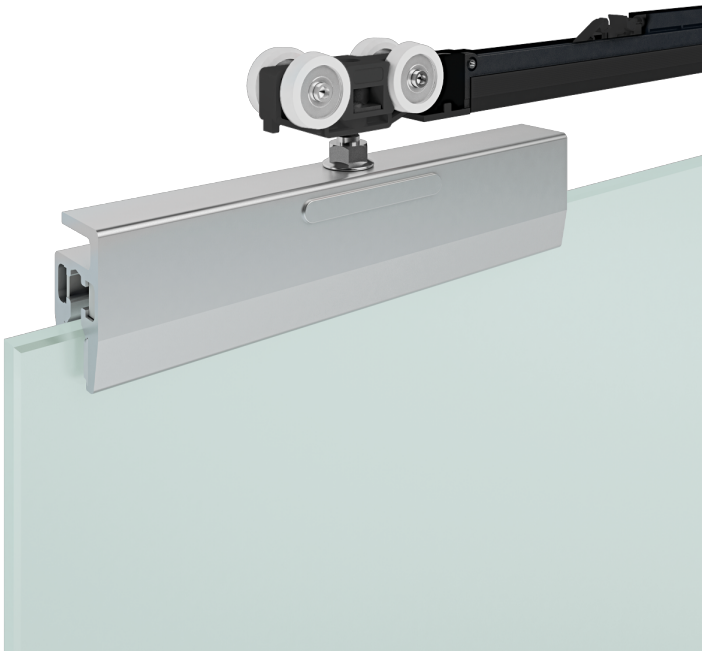

	8 ÷ 12,7 mm
	Min 600 mm
	Max 80 kg
	10 mm
	Fermi ammortizzati Fluid
	Guida a scatto
	Guida manuale

Pronto

Pronto è un sistema scorrevole estremamente facile da installare: le ganasce a corpo unico sono infatti premontate e pronte per il fissaggio su porte in vetro, e non richiedono ulteriori lavorazioni.

Il sistema è compatibile con vetri monolitici o stratificati, con spessori da 8-8,7 mm (5/16"), 10-10,7 mm (3/8") and 12-12,7 mm (1/2").
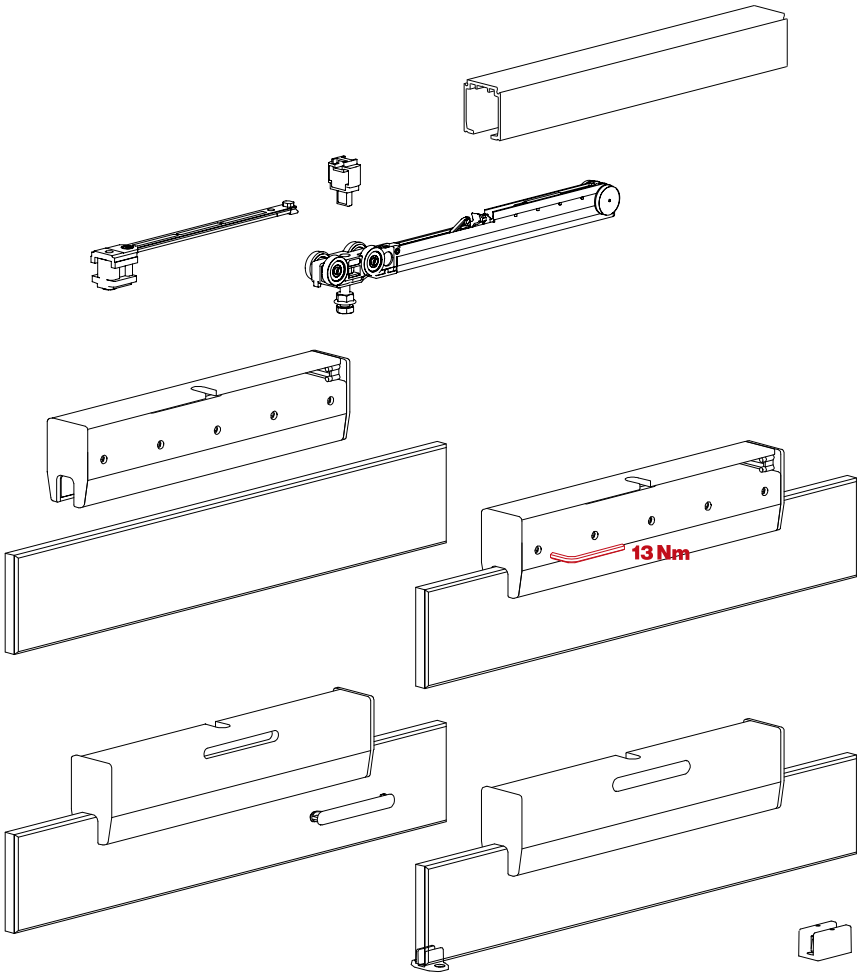
Pronto integra i nuovi scorrevoli con tecnologia Fluid: il movimento risulta così estremamente morbido, in apertura e in chiusura, perun'esperienza di utilizzo sempre migliorata.